女子ダブルス

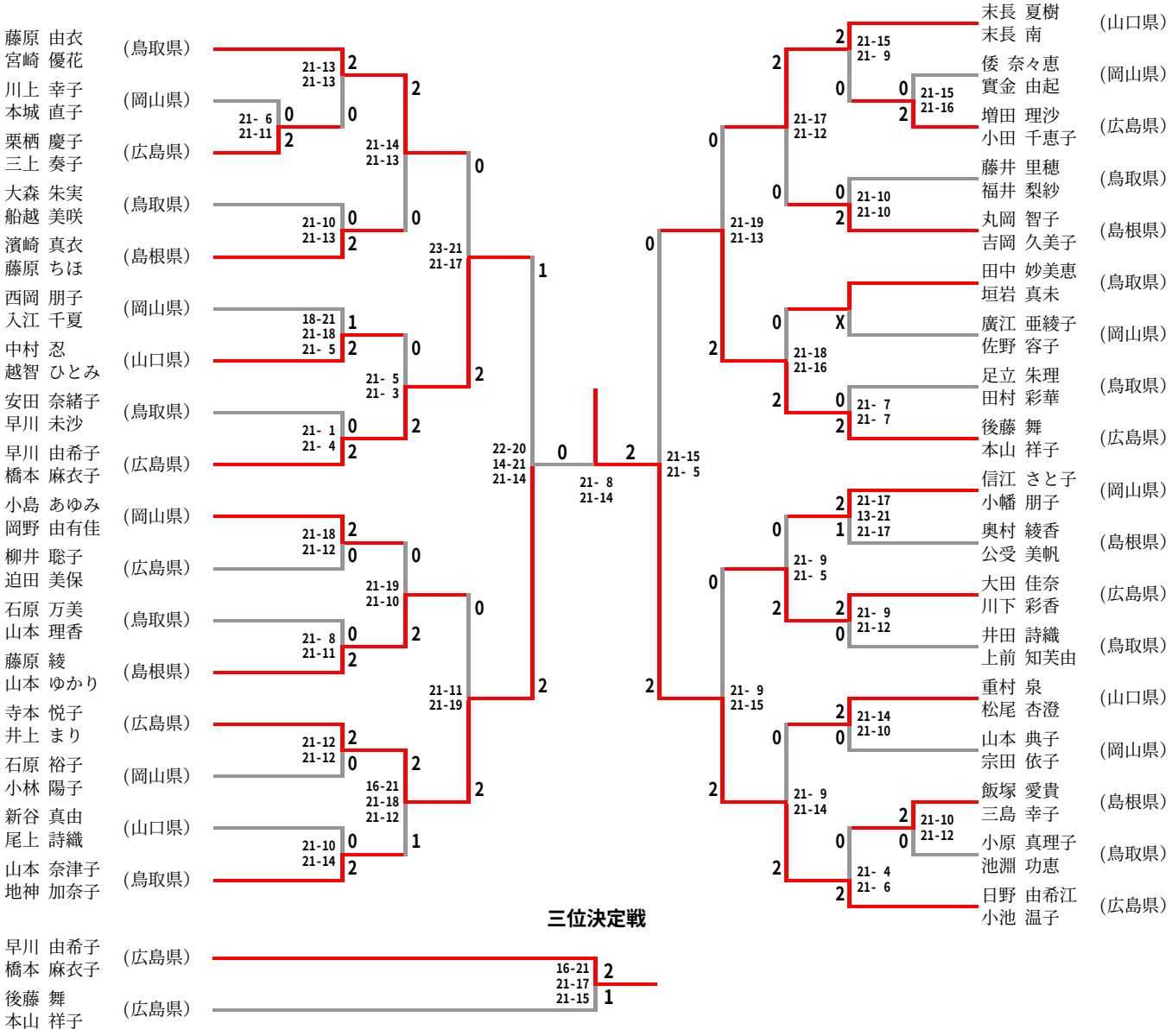
藤原 由衣
宮崎 優花
(鳥取県)
川上 幸子
本城 直子
(岡山県)
栗栖 慶子
三上 奏子
(広島県)
大森 朱実
船越 美咲
(鳥取県)
濱崎 真衣
藤原 ちほ
(島根県)
西岡 朋子
入江 千夏
(岡山県)
中村 忍
越智 ひとみ
(山口県)
安田 奈緒子
早川 未沙
(鳥取県)
早川 由希子
橋本 麻衣子
(広島県)
小島 あゆみ
岡野 由有佳
(岡山県)
柳井 聡子
迫田 美保
(広島県)
石原 万美
山本 理香
(鳥取県)
藤原 綾
山本 ゆかり
(島根県)
寺本 悦子
井上 まり
(広島県)
石原 裕子
小林 陽子
(岡山県)
新谷 真由
尾上 詩織
(山口県)
山本 奈津子
地神 加奈子
(鳥取県)
21-13
21-13
21- 6
21-11
21-14
21-13
21-10
21-13
23-21
21-17
18-21
21-18
21- 5
21- 5
21- 3
21- 1
21- 4
22-20
14-21
21-14
21-18
21-12
21-19
21-10
21- 8
21-11
21-11
21-19
21-12
21-12
16-21
21-18
21-12
21-10
21-14
21- 8
21-14
21-15
21- 5
21-19
21-13
21-17
21-12
21-15
21- 9
21-15
21-16
21-10
21-10
21-18
21-16
X
21- 7
21- 7
21- 9
21- 5
21-17
13-21
21-17
21- 9
21-12
21-14
21-10
21- 9
21-14
21-10
21-12
21- 4
21- 6
末長 夏樹
末長 南
(山口県)
倭 奈々恵
實金 由起
(岡山県)
増田 理沙
小田 千恵子
(広島県)
藤井 里穂
福井 梨紗
(鳥取県)
丸岡 智子
吉岡 久美子
(島根県)
田中 妙美恵
垣岩 真未
(鳥取県)
廣江 亜綾子
佐野 容子
(岡山県)
足立 朱理
田村 彩華
(鳥取県)
後藤 舞
本山 祥子
(広島県)
信江 さと子
小幡 朋子
(岡山県)
奥村 綾香
公受 美帆
(島根県)
大田 佳奈
川下 彩香
(広島県)
井田 詩織
上前 知芙由
(鳥取県)
重村 泉
松尾 杏澄
(山口県)
山本 典子
宗田 依子
(岡山県)
飯塚 愛貴
三島 幸子
(島根県)
小原 真理子
池淵 功恵
(鳥取県)
日野 由希江
小池 温子
(広島県)
三位決定戦
早川 由希子
橋本 麻衣子
(広島県)
後藤 舞
本山 祥子
(広島県)
16-21
21-17
21-15